OLYMPUS

バリマグニアングルファインダー
가변배율 다기능 앵글 파인더
可変倍率多角度取景器
可變倍率多角度取景器

DIGITAL
VA-1

VE949301

JP 箱の中を確認しましょう
KR 상자 안을 확인 하십시오
CS 檢查盒中物品
CT 檢查盒中物品

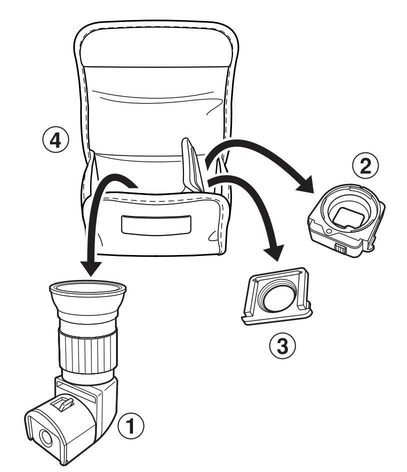

JP 各部名称
KR 각부 명칭
CS 各部分名称
CT 各部分名稱

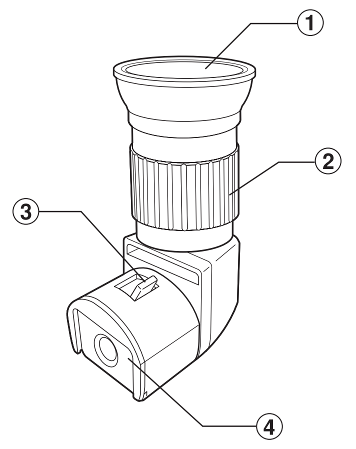

JP カメラへの着脱のしかた　**CS** 安装于照相机的方法
KR 카메라의 장착 방법　**CT** 安裝於照相機的方法

JP E−1の場合　**CS** E-1的情况下
KR E-1의 경우　**CT** E-1的情況下

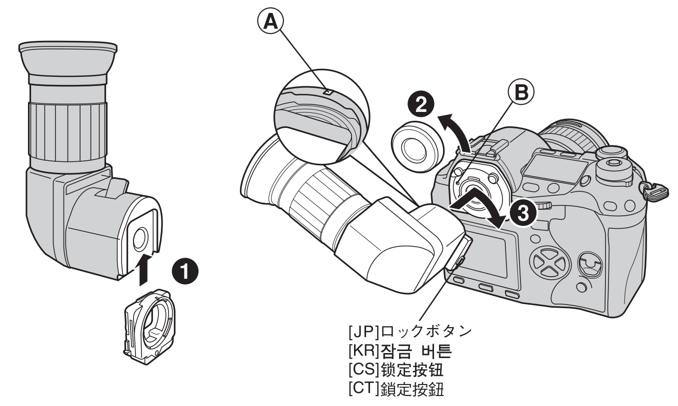

JP E−300の場合　**CS** E-300的情况下
KR E-300의 경우　**CT** E-300的情況下

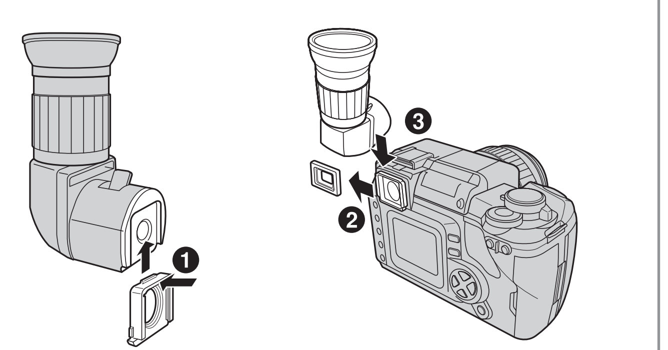

JP 視度調整のしかた　**JP** 倍率の切り換え方
KR 각도조절 방법　**KR** 배율 변환방법
CS 焦点调整的方法　**CS** 倍率的切换方式
CT 焦點調整的方法　**CT** 倍率的切換方式

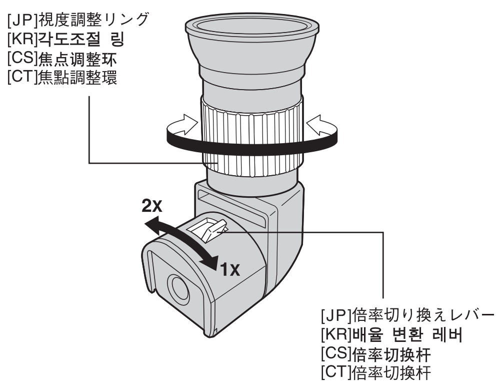

JP ファインダーの位置調整のしかた
KR 파인더 위치 조절의 방법
CS 取景器位置调整的方法
CT 取景器位置調整的方法

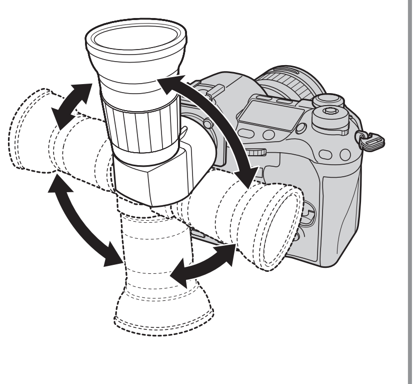

JP 取扱説明書

このたびはオリンパス製品をお買い上げいただきありがとうございます。
本製品は、ローアングル撮影時などにファインダーを見やすくするための、オリンパスデジタル一眼レフカメラ専用アクセサリーです。
正立正像でファインダー像の確認ができます。また、倍率切り換え機能（1倍/2倍）を内蔵し、2倍にすると、ファインダー視野中心部を拡大しマクロ撮影時などの正確なピント合わせにも便利です。
この説明書はご使用の際にいつでも見られるように大切に保管してください。

箱の中を確認しましょう

①本体　②アダプター VA-A1　③アダプターVA-A2　④ケース

各部名称

①アイカップ　②視度調整リング　③倍率切り換えレバー　④アダプター取付部

カメラへの取り付け方

カメラの視度調整は、±0の位置に合わせておいてください。

●E−1の場合

❶アダプターVA-A1を図のように取り付けます。
❷カメラのアイカップを外します。
❸カメラの指標Ⓐとアダプター VA-A1の指標Ⓑを合わせ、図のように取り付けます。
・取り外すときは、ロックボタンを押しながら反時計方向に回します。

●E−300の場合

❶アダプターVA-A2の上端を図のように押しながら取り付けます。
❷カメラのアイカップを外します。
❸図のようにカメラに取り付けます。
❹取り外すときは、取り付け時と逆の手順で行ってください。

視度調整のしかた

接眼部をのぞきながら視度調整リングを回し、ファインダー内中央のAFフレームが最も鮮明に見えるよう、視度調整リングを左右に回します。

倍率の切り換え方

倍率切り換えレバーにより、倍率を1倍と2倍に切り換えることができます。
倍率切り換えを行ったときは、視度を調整しなおしてください。
・E-300使用時で、2倍でお使いの時は、ファインダー像の左側は欠けて見えます。

ファインダーの位置調整のしかた

本機は使いやすいように、縦位置や横位置に動かすことができます。
90˚毎にクリックがあり、360˚回転することができます。

主な仕様

モデル名	：AS-VA1
レンズ構成	：1×時；4群6枚 2×時；5群7枚
倍率	：1×/2×　倍率切り換え式
視度調整範囲	：−5〜+3dpt
大きさ	：63×96×48mm
質量	：100g（アダプターを含まず）

⚠ 使用上のご注意

●直射日光のあたる場所に放置しないでください。光が結像して発熱引火の可能性があります。
●絶対に太陽等の強い光源をのぞかないでください。失明の恐れがあります。
●本機は防塵・防滴構造ではありません。

● ホームページ　http://www.olympus.co.jp/
● 電話でのご相談窓口　カスタマーサポートセンター　0120-084215
携帯電話・PHSからは　TEL0426-42-7499
FAX0426-42-7486
営業時間　平日　9:30〜21:00／土、日、祝日　10:00〜18:00
（年末年始、システムメンテナンス日を除く）
● 修理に関するお問い合わせ（オリンパス岡谷修理センター）
TEL0266-26-0330 / FAX0266-26-2011
〒394-0083　長野県岡谷市長地柴宮3-15-1
営業時間　9:00〜17:00（日曜、夏期・年末年始休業、システムメンテナンス日を除く）

KR 취급설명서

올림푸스 제품을 구입해 주셔서 대단히 감사합니다.
본 제품을 low 앵글 촬영시 파인더를 보기 쉽게 하기 위한 올림푸스 디지털 일안 리플렉스 전용 악세사리 입니다.
정립정상에서 파인더 상의 확인이 가능합니다. 또한, 배율 변환기능 (1배/2배)을 내장해서 2배로 하면 파인더 시야 중심을 확대하여 접사 촬영시 정확한 핀트를 맞추는데 편리합니다. 이 설명서는 사용할 때 항상 볼 수 있도록 잘 보관하여 주십시오.

상자 안을 확인 하십시오

①본체　②어댑터 VA-A1　③어댑터 VA-A2　④케이스

각부 명칭

①아이 캡　②각도 조절 링　③배율 변환 레버　④어댑터 장착부

카메라의 장착 방법

카메라의 각도조절은 ±0에 맞추어 주십시오.

● E-1의 경우

❶어댑터 VA-A1을 그림처럼 장착합니다.
❷카메라의 아이캡을 떼어냅니다.
❸카메라의 지표Ⓐ와 어댑터 VA-A1의 지표Ⓑ를 맞추어서 그림처럼 장착합니다.
・분리할 때는 잠금 버튼을 누르면서 반시계 방향으로 돌립니다.

● E-300의 경우

❶어댑터VA-A2의 상단을 그림처럼 누르면서 장착합니다.
❷카메라의 아이캡을 떼어냅니다.
❸그림처럼 카메라에 장착합니다.
❹분리할 때는 장착 반대의 순서로 해 주십시오.

각도조절 방법

접안부를 보면서 각도조절 링을 돌리고 파인더 내 중앙의 AF프레임이 최대로 선명하게 보일 수 있도록 각도조절 링을 좌우로 돌립니다.

배율 변환 방법

배율 변환 레버로 배율을 1배 또는 2배로 변환 가능합니다.
배율 변환을 했을 경우 각도를 재조절 해 주십시오.
・E-300사용시, 2배로 촬영 할 경우에는 파인더 상의 좌측이 깨져 보입니다.

파인더 위치 조절의 방법

본 기기는 사용이 편리하도록 세로위치 또는 가로위치로 움직이는 것이 가능합니다. 90˚마다 클릭이 있고 360˚ 회전이 가능합니다.

주요사양

모델명	: AS-VA1
렌즈 구성	: 1x시 ; 4군6매 2x시 ; 5군7매
배율	: 1x/2x 배율 변환식
각도조절 범위	: -5~+3dpt
크기	: 63X96X48mm
질량	: 100g (어댑터를 포함하지 않음)

⚠ 사용상의 주의

●직사광선이 비추는 장소에 방치하지 마십시오. 발열인화의 가능성이 있습니다.
●절대로 태양 등 강한 광원을 보지 마십시오. 실명의 우려가 있습니다.
●본 기기는 방진・방습구조로 되어있지 않습니다.

● **OLYMPUS KOREA CO., LTD.**
Gangnam Bldg., 637-31, Yeoksam-Dong
Gangnam-Gu, Seoul, Korea
http://www.olympus.co.kr/
제품 사용 중에 고장이 발생하였을 경우에는 제품에 첨부된 보증서를 지참하시고 가까운 OLYMPUS A/S 센터에 상담하여 주십시오.

서울 강남구 역삼동 637-31번지 강남빌딩
올림푸스 한국(주) 고객상담센터
Tel. 1544-3200

CS 使用说明书

感谢您购买奥林巴斯产品 。
本产品是方便于取景器在低角度拍摄时取景而设计的奥林巴斯数码照相机单反照相机专用附件 。
取景器可以对正前方的物体取景 。 并且，内藏有倍率切换功能（1倍／2倍），使用2倍时，取景器视野中心扩大，有利于近景拍摄时的正确对焦 。
请将本使用说明书妥善保管，以供需要时参考 。

检查盒中物品

①本体　②适配器VA-A1　③适配器VA-A2　④外套

各部分名称

①眼罩　②焦点调整环　③倍率切换杆　④适配器安装部

安装于照相机的方法

照相机的焦点调整，请与 ±0 的位置相吻合 。

●E-1的情况下

❶按图所示安装适配器VA-A1。
❷取下照相机的眼罩。
❸将照相机的指示标志Ⓐ与适配器VA-A1的指示标志Ⓑ相吻合后，按图所示安装。
・取下时，一边按下锁定按钮一边按逆时针方向旋转。

●E-300的情况下

❶按图所示一边按下适配器VA-A2的上端一边安装。
❷取下照相机的眼罩。
❸按图所示安装于照相机。
❹取下时，请按与安装时相反的顺序进行。

焦点调整的方法

一边看取景器一边旋转焦点调整环，为了使取景器内中央的AF对焦框更鲜明地看到，左右旋转焦点调整环。

倍率的切换方式

使用倍率切换杆，可以将倍率1倍与2倍相互切换。
倍率切换时，请重新调整焦点。
・E-300在2倍的状态下使用时，取景器画面的左侧看不全面。

取景器位置调整的方法

为了使本机使用起来方便，可垂直与水平位置移动。
每90˚固定一次，可360˚旋转。

主要规格

型号	：AS-VA1
镜头结构	：1倍时；4组6枚 2倍时；5组7枚
倍率	：1倍／2倍　倍率切换方式
焦点调整范围	：-5 ~ +3dpt
尺寸	：63X96X48毫米
重量	：100克（不包括适配器）

⚠使用上的注意事项

●请勿在太阳光直射的地方放置。 光聚集后会产生过热而造成火灾。
●绝对禁止对太阳光等强光取景。 会造成失明。
●本机不是防尘、防滴水结构。

● **奥林巴斯(上海)映像销售有限公司**
主页：www.olympus.com.cn
客户服务中心：
北京：北京市东城区东长安街1号 东方广场W2办公楼707室
电话：010-8518-0009　传真：010-8518-1899
邮编：100738

上海：上海市天钥桥路30号 美罗大厦
电话：021-64267119　传真：021-64268325
邮编：200030

CT 使用說明書

感謝您購買奧林巴斯產品。
本產品是方便於取景器在低角度拍攝時取景而設計的奧林巴斯數碼照相機單反照相機專用附件。
取景器可以對正前方的物體取景。並且，內藏有倍率切換功能（1倍／2倍），使用2倍時，取景器視野中心擴大，有利於近景拍攝時的正確對焦。
請將本使用說明書妥善保管，以供需要時參考。

檢查盒中物品

①本體　②適配器VA-A1　③適配器VA-A2　④外套

各部分名稱

①眼罩　②焦點調整環　③倍率切換杆　④適配器安裝部

安裝於照相機的方法

照相機的焦點調整，請與 ±0 的位置相吻合。

●E-1的情況下

❶按圖所示安裝適配器VA-A1。
❷取下照相機的眼罩。
❸將照相機的指示標誌Ⓐ與適配器VA-A1的指示標誌Ⓑ相吻合後，按圖所示安裝。
・取下時，一邊按下鎖定按鈕一邊按逆時針方向旋轉。

●E-300的情況下

❶按圖所示一邊按下適配器VA-A2的上端一邊安裝。
❷取下照相機的眼罩。
❸按圖所示安裝於照相機。
❹取下時，請按與安裝時相反的順序進行。

焦點調整的方法

一邊看取景器一邊旋轉焦點調整環，為了使取景器內中央的AF對焦框更鮮明地看到，左右旋轉焦點調整環。

倍率的切換方式

使用倍率切換杆，可以將倍率1倍與2倍相互切換。
倍率切換時，請重新調整焦點。
・E-300在2倍的狀態下使用時，取景器畫面的左側看不全面。

取景器位置調整的方法

為了使本機使用起來方便，可垂直與水平位置移動。
每90˚固定一次，可360˚旋轉。

主要規格

型號	：AS-VA1
鏡頭結構	：1倍時；4組6枚 2倍時；5組7枚
倍率	：1倍／2倍　倍率切換方式
焦點調整範圍	：-5〜+3dpt
尺寸	：63X96X48毫米
重量	：100克（不包括適配器）

⚠使用上的注意事項

●請勿在太陽光直射的地方放置。光聚集後會產生過熱而造成火災。
●絕對禁止對太陽光等強光取景。會造成失明。
●本機不是防塵、防滴水結構。

● **奧林巴斯(上海)映像銷售有限公司**
主頁：www.olympus.com.cn
客戶服務中心：
北京：北京市東城區東長安街1號 東方廣場W2辦公樓707室
電話：010-8518-0009　傳真：010-8518-1899
郵編：100738

上海：上海市天鑰橋路30號 美羅大廈
電話：021-64267119　傳真：021-64268325
郵編：200030

オリンパスイメージング株式会社 東京都新宿区西新宿2丁目3番1号 新宿モノリス ／ **OLYMPUS IMAGING AMERICA INC.** Two Corporate Center Drive,Po Box 9058, Melville, NY 11747-9058, U.S.A.／
OLYMPUS EUROPA GMBH Premises: Wendenstrasse 14-18, 20097 Hamburg, Germany Tel: +49 40-23 77 3-0 / Fax: +49 40-23 07 61 / Goods delivery: Bredowstrasse 20, 22113 Hamburg, Germany / Letters: Postfach 10 49 08, 20034 Hamburg, Germany

©2004 **OLYMPUS IMAGING CORP.**　Printed in Japan

OLYMPUS®

Varimagni Angle Finder
Viseur d'angle Varimagni
Varimagni-Winkelsucher
Visor angular Varimagni

DIGITAL
VA-1

EN Checking the Package Contents
FR Vérification du contenu de l'emballage
DE Überprüfen des Packungsinhaltes
ES Comprobando los contenidos del paquete

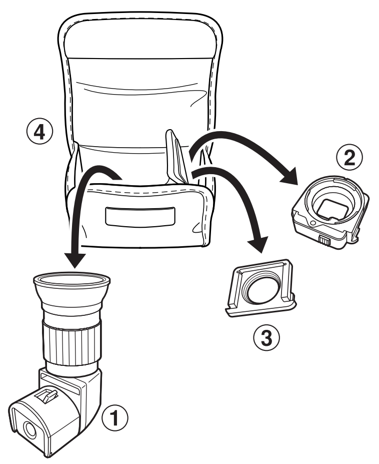

EN Nomenclature
FR Nomenclature
DE Bezeichnung der Teile
ES Nomenclatura

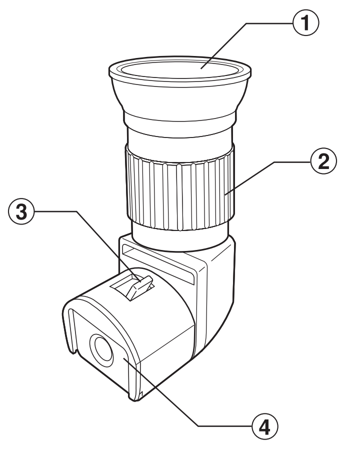

EN Installation
FR Installation sur l'appareil photo
DE Anbringen an der Kamera
ES Colocación sobre la cámara

EN E-1 **DE** E-1
FR E-1 **ES** E-1

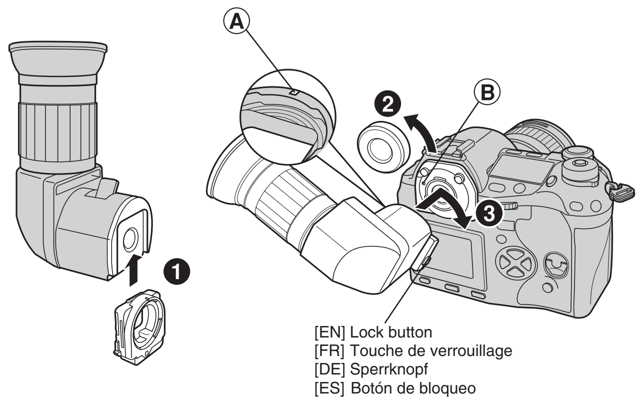

EN E-300 **DE** E-300
FR E-300 **ES** E-300

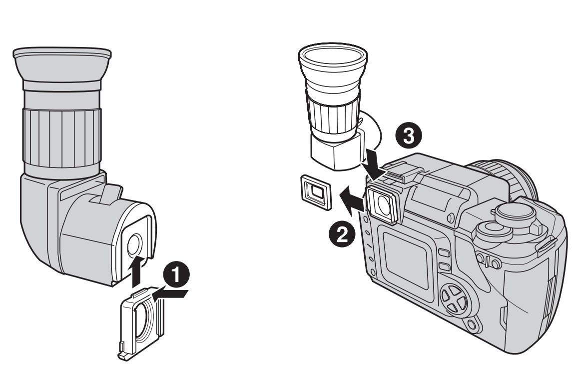

EN Diopter Adjustment
FR Réglage dioptrique
DE Dioptrienkorrektur
ES Ajuste de dioptría

EN Magnification Selection
FR Sélection de grossissement
DE Wahl der Vergrößerungsleistung
ES Selección de ampliación

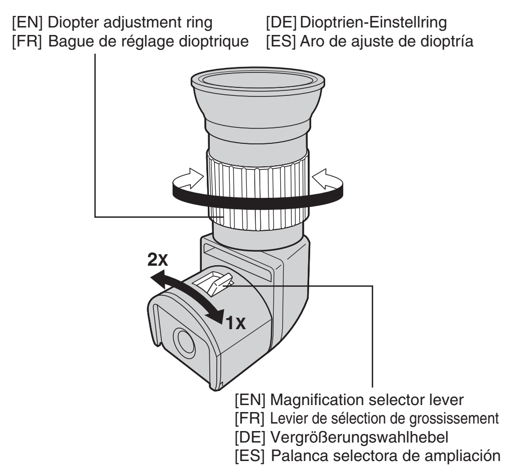

EN Viewfinder Position Adjustment
FR Réglage de position du viseur
DE Ausrichten der Sucherposition
ES Ajuste de posición de visor

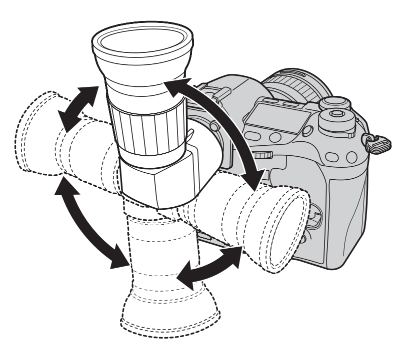

EN INSTRUCTIONS

Thank you for purchasing this OLYMPUS product. The VA-1 Varimagni Angle Finder is an exclusive accessory for OLYMPUS digital SLR cameras that lets you adjust the viewing angle and ensures easy viewing during waist-level or low-angle shooting. The image is shown in the VA-1 finder with the correct vertical and horizontal orientation, and magnification can be switched (between 1X and 2X). When the magnification is set to 2X, the center of the visual field can also be magnified for accurate focusing.
To ensure your safety, please read this instruction manual before use, and keep it handy for future reference.

Checking the Package Contents

①Angle finder main body ②Adapter VA-A1 ③Adapter VA-A2 ④Case

Nomenclature

①Eyecup ②Diopter adjustment ring ③Magnification selector lever ④Adapter mount

Installation

Make sure that the camera's diopter is set at ±0.

● E-1

❶Attach the VA-A1 adapter as shown in the illustration.
❷Remove the eyecup from the camera.
❸Align index Ⓐ on the camera and index Ⓑ on the VA-A1 adapter and attach the angle finder as shown in the illustration.
• To remove, hold the lock button and turn the angle finder counterclockwise.

● E-300

❶Attach the VA-A2 adapter while pressing the top edge of it as shown in the illustration.
❷Remove the eyecup from the camera.
❸Attach the angle finder as shown in the illustration.
❹To remove, follow the above steps in reverse.

Diopter Adjustment

While looking into the eyepiece, turn the diopter adjustment ring in either direction until the AF frame in the center of the viewfinder screen looks sharpest.

Magnification Selection

The magnification can be switched between 1X and 2X using the magnification selector lever.
Be sure to adjust the diopter after changing the magnification.
• When used with the E-300, the left side of the finder image will be cut off at 2X magnification.

Viewfinder Position Adjustment

The positioning of the angle finder can be changed vertically or horizontally by rotating it as required. A click position is provided at 90° intervals on the 360° rotation range.

Main Specifications

Model number	: AS-VA1
Lens configuration	: At 1X: 6 elements in 4 groups At 2X: 7 elements in 5 groups
Magnification	: 1X/2X switchable
Diopter adjustment range	: -5 to +3 dpt.
Dimensions	: 63 x 96 x 48 mm (2.5 x 3.8 x 1.9 in)
Weight	: 100g (3.5 oz) (excluding adapter)

⚠ Operating Precautions

●Do not leave this equipment under direct sunlight. If the sunlight is focused, heat generation or fire ignition may result.
●Never look into a source of strong light such as the sun. You run the risk of losing your eyesight.
●This equipment is not dustproof or water drip-proof.

● **Technical Support (USA)**
24/7 online automated help: http://www.olympusamerica.com/E1
Phone customer : Tel.1-800-260-1625(Toll-free)
Our phone customer support is available from 8 am to 10pm (Monday to Friday) ET
E-Mail :e-slrpro@olympusamerica.com
● **European technical Customer Support**
Please visit our homepage http://www.olympus-europa.com
or call NUMBER : Tel.00800-67 10 83 00 (Toll-free)
+49 1805-67 10 83 or +49 40-23 77 38 99 (Changed)

FR MODE D'EMPLOI

Nous vous remercions d'avoir acheté le produit OLYMPUS. Le viseur d'angle Varimagni VA-1 est un accessoire exclusif pour les appareils photo numériques reflex OLYMPUS pour faciliter la visualisation du viseur pendant la prise de vue sous des angles difficiles, etc. L'image est montrée dans le viseur VA-1 avec l'orientation verticale et horizontale correcte, et le grossissement peut être commuté (entre 1X et 2X). Lorsque le grossissement est réglé sur 2X, le centre du champ visuel peut être agrandi pour une mise au point précise en prise de vue en gros plan, etc.
Veuillez lire ce mode d'emploi avant l'utilisation pour votre sécurité et le conserver pour pouvoir vous y référer ultérieurement.

Vérification du contenu de l'emballage

①Viseur d'angle ②Adaptateur VA-A1 ③Adaptateur VA-A2 ④Étui

Nomenclature

①Œillère ②Bague de réglage dioptrique ③Levier de sélection de grossissement
④Monture d'adaptateur

Installation sur l'appareil photo

S'assurer que le réglage dioptrique de l'appareil photo est réglé sur ±0.

● E-1

❶Fixer l'adaptateur VA-A1 comme montré dans l'illustration.
❷Retirer l'œillère de l'appareil photo.
❸Aligner le repère Ⓐ sur l'appareil photo et le repère Ⓑ sur l'adaptateur VA-A1 et fixer le viseur d'angle comme montré dans l'illustration.
• Pour le retrait, tenir la touche de verrouillage et tourner le viseur d'angle dans le sens inverse des aiguilles d'une montre.

● E-300

❶Fixer l'adaptateur VA-A2 tout en appuyant sur son bord supérieur comme montré dans l'illustration.
❷Retirer l'œillère de l'appareil photo.
❸Fixer le viseur d'angle comme montré dans l'illustration.
❹Pour le retrait, inverser l'ordre de la procédure de fixation ci-dessus.

Réglage dioptrique

Tout en regardant dans l'oculaire, tourner la bague de réglage dioptrique dans un sens ou l'autre pour que le cadre AF au centre de l'écran du viseur semble le plus net.

Sélection de grossissement

Le grossissement peut être commuté entre 1X et 2X en utilisant le levier de sélection de grossissement.
S'assurer d'ajuster le réglage dioptrique après avoir changé le grossissement.
• Lorsque l'appareil photo E-300 est utilisé, le côté gauche de l'image du viseur est coupé avec le grossissement 2X.

Réglage de position du viseur

Le positionnement du viseur d'angle peut être changé verticalement ou horizontalement en le tournant comme nécessaire. Une position à déclic est prévue tous les 90˚ sur la plage de rotation de 360°.

Caractéristiques principales

Numéro de modèle	: AS-VA1
Configuration optique	: À 1X: 6 éléments en 4 groupes À 2X: 7 éléments en 5 groupes
Grossissement	: Commutable 1X/2X
Plage de réglage dioptrique	: -5 à +3 dpt.
Dimensions	: 63 x 96 x 48 mm
Poids	: 100g (sans adaptateur)

⚠ Précautions de fonctionnement

●Ne pas laisser le matériel en plein soleil. Si la lumière du soleil est focalisée, une génération de chaleur ou un incendie risque de se produire.
●Ne jamais regarder une source de lumière intense telle que le soleil. Vous prenez le risque de perdre la vue.
●Ce matériel n'a pas été conçu protégé contre la poussière ni l'égouttage.

● **Support technique européen**
Visitez notre site à l'adresse http://www.olympus-europa.com
ou appelez le NUMÉRO: 00800-67 10 83 00 (d'appel gratuit)
+49 1805-67 10 83 ou +49 40-23 77 38 99 (d'appel payant)

DE BEDIENUNGSANLEITUNG

Wir bedanken uns für den Kauf dieses Produktes von Olympus. Der Varimagni-Winkelsucher VA-1 ist ein exklusives Zubehör für Olympus Digital SLR-Kameras zur bequemen Sucherüberwachung bei in Hüfthöhe oder tiefer gehaltener Kamera.
Der Sucher VA-1 zeigt das Bild in senkrechter und waagerechter Richtung seitenrichtig an. Zudem ist die Vergrößerungsleistung wählbar (1X und 2X). Bei der zweifachen Vergrößerung (2X) wird nur die Bildmitte wiedergegeben, um die Feinjustierung zu erleichtern.
Bitte lesen Sie diese Anleitung vor dem Gebrauch sorgfältig, um eine sichere Handhabung zu gewährleisten. Bewahren Sie die Anleitung bitte zur späteren Bezugnahme auf.

Überprüfen des Packungsinhaltes

①Winkelsucher ②Adapter VA-A1 ③Adapter VA-A2 ④Tasche

Bezeichnung der Teile

①Okularmuschel ②Dioptrien-Einstellring ③Vergrößerungswahlhebel ④Adapterfassung

Anbringen an der Kamera

Vergewissern Sie sich, dass der Dioptrienregler der Kamera auf ±0 eingestellt ist.

● E-1

❶Bringen Sie den Adapter VA-A1 wie in der Abbildung gezeigt an.
❷Entfernen Sie die Okularmuschel von der Kamera.
❸Richten Sie die Indexmarke Ⓐ an der Kamera auf die Indexmarke Ⓑ am Adapter VA-A1 aus und bringen Sie den Winkelsucher wie in der Abbildung gezeigt an.
• Zum Abnehmen halten Sie den Sperrknopf gedrückt und drehen den Winkelsucher gegen den Uhrzeigersinn.

● E-300

❶Bringen Sie den Adapter VA-A2 an, indem Sie dessen obere Kante wie in der Abbildung gezeigt gedrückt halten.
❷Entfernen Sie die Okularmuschel von der Kamera.
❸Bringen Sie den Winkelsucher wie in der Abbildung gezeigt an.
❹Zum Abnehmen des Winkelsuchers gehen Sie in umgekehrter Reihenfolge vor.

Dioptrienkorrektur

Schauen Sie durch das Okular und drehen Sie dann den Dioptrien-Einstellring in die erforderliche Richtung, bis die AF-Markierung in der Sucherbildmitte scharf abgebildet wird.

Wahl der Vergrößerungsleistung

Sie können mit dem Vergrößerungswahlhebel die Vergrößerungsleistung (1X oder 2X) bestimmen.
Nach dieser Einstellung müssen Sie eine Dioptrieneinstellung vornehmen.
• Bei Verwendung mit einer E-300 wird das Sucherbild bei zweifacher Vergrößerung an der linken Seite nicht vollständig gezeigt.

Ausrichten der Sucherposition

Der Suchertubus kann um 360 ° gedreht werden, wobei alle 90 ° eine Einrastposition verfügbar ist.

Technische Daten

Modellnummer	: AS-VA1
Optische Konstruktion	: Bei 1X: 6 Elemente in 4 Gruppen Bei 2X: 7 Elemente in 5 Gruppen
Vergrößerungsleistung	: 1X/2X, einstellbar
Dioptrien-Einstellbereich	: –5 bis +3 Dioptrien
Abmessungen	: 63 x 96 x 48 mm
Gewicht	: 100g (ohne Adapter)

⚠ Sicherheitshinweise zum Gebrauch

●Dieses Produkt niemals so ablegen oder aufbewahren, dass Sonnenlicht direkt einfallen können. Infolge der optischen Bündelung von Sonnenstrahlen können hohe Temperaturen auftreten, und es besteht Feuergefahr.
●Niemals durch den Sucher direkt auf eine extrem helle Lichtquelle, wie z. B. die Sonne, schauen. Andernfalls besteht Erblindungsgefahr.
●Dieses Produkt ist nicht als staubdicht oder spritzwasserfest klassifiziert.

● **Technische Unterstützung für Kunden in Europa**
Bitte besuchen Sie unsere Internetseite http://www.olympus-europa.com
oder wenden Sie sich telefonisch unter einer dieser
Rufnummern an uns: 00800 67 10 83 00 (gebührenfrei)
+49 1805-67 10 83 oder +49 40-23 77 38 99 (gebührenpflichtig)

ES INSTRUCCIONES

Muchas gracias por haber comprado este producto OLYMPUS. El visor angular Varimagni es un accesorio exclusivo para las cámaras réflex digitales OLYMPUS, para facilitar la visualización del visor durante la toma en un ángulo bajo, etc.
La imagen es mostrada en el visor VA-1 con la orientación vertical y horizontal, y la ampliación puede ser cambiada (entre 1X y 2X). Cuando la ampliación se ajusta a 2X, el centro del campo visual también puede ser ampliado para un enfoque seguro.
Antes de usar, lea este manual de instrucciones para asegurar su seguridad, y guárdelo en un lugar práctico para usarlo como referencia futura.

Comprobando los contenidos del paquete

①Cuerpo principal del visor angular ②Adaptador VA-A1 ③Adaptador VA-A2
④Estuche

Nomenclatura

①Ocular ②Aro de ajuste de dioptría ③Palanca selectora de ampliación
④Montura de adaptador

Colocación sobre la cámara

Asegúrese de que la dioptría de la cámara está ajustada en ±0.

● E-1

❶Fije el adaptador VA-A1 como se muestra en la ilustración.
❷Retire el ocular desde la cámara.
❸Alinee el índice Ⓐ sobre la cámara y el índice Ⓑ sobre el adaptador VA-A1 y fije el visor angular como se muestra en la ilustración.
• Para retirar, mantenga el botón de seguro y gire el visor de ángulo hacia la izquierda.

● E-300

❶Fije el adaptador VA-A2 mientras presiona el borde superior del mismo como se muestra en la ilustración.
❷Retire el ocular desde la cámara.
❸Fije el visor angular como se muestra en la ilustración.
❹Para extraer, invierta el procedimiento de fijación anterior.

Ajuste de dioptría

Mientras observa en el ocular, gire el aro de ajuste de dioptría en una de las direcciones de manera que el cuadro AF sobre el centro de la pantalla del visor se vea bien nítido.

Selección de ampliación

La ampliación puede ser cambiada entre 1X y 2X usando la palanca selectora de ampliación.
Asegúrese de ajustar la dioptría después de cambiar la ampliación.
• Cuando se usa el E-300, el lado izquierdo de la imagen del visor es cortada en una ampliación de 2X.

Ajuste de posición de visor

La ubicación del visor angular puede cambiarse verticalmente u horizontalmente girándolo de la manera requerida. Se provee una posición de ajuste a cada 90° sobre una gama de rotación de 360°.

Especificaciones principales

Número de modelo	: AS-VA1
Configuración del objetivo	: En 1X: 6 elementos en 4 grupos En 2X: 7 elementos en 5 grupos
Ampliación	: Seleccionable 1X/2X
Gama de ajuste de dioptría	: -5 a +3 dioptrías
Dimensiones	: 63 x 96 x 48 mm
Peso	: 100g (excluyendo el adaptador)

⚠ Precauciones de operación

●No deje el equipo bajo los rayos directos del sol. Si se enfoca la luz del sol, puede resultar en generación de calor o aun un incendio.
●Nunca observe una fuente de luz fuerte tal como la luz de sol. Puede correr el riesgo de perder su vista.
●Este equipo no ha sido diseñado a prueba contra el polvo ni a prueba de goteo de agua.

● **Asistencia técnica al cliente en Europa**
Visite nuestro sitio Web http://www.olympuseuropa.com
o llame al NÚMERO: 00800-67108300 (Llamada gratuita)
+49 1805-67 10 83 o +49 40-23 77 38 99 (Llamada a pagar)